E3系列 探测相机说明书

WIFI普通版

版本: E3H-V106
2019-10-08

1 开箱

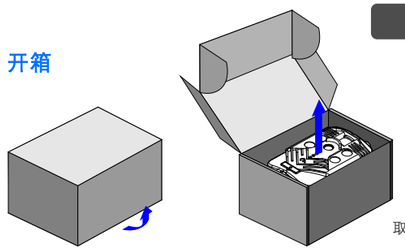

取出相机和附件。

探测相机 | WIFI 天线 USB连接线 | 绑带 | 遥控器 (E3H-R 选配) | 说明书 及随机配件

警告提示

- ▶ 不要私自拆卸，将导致内部结构或器件损坏、火灾、电击或其他危险。
- ▶ 请按电池极性正确安装电池，禁止将新旧电池混装使用。
- ▶ 不要用潮湿的手接触相机镜头窗口，会有引起图像模糊。
- ▶ 相机需要进行检查，请联系本公司授权的专业技术人员进行检查。
- ▶ 发现有故障后，请停止使用相机。

2 相机图解

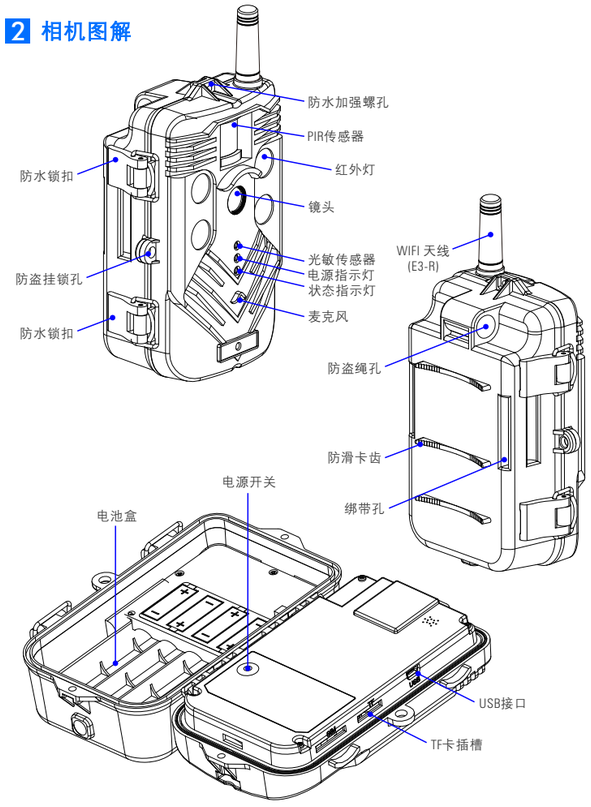

3 TF存储卡安装

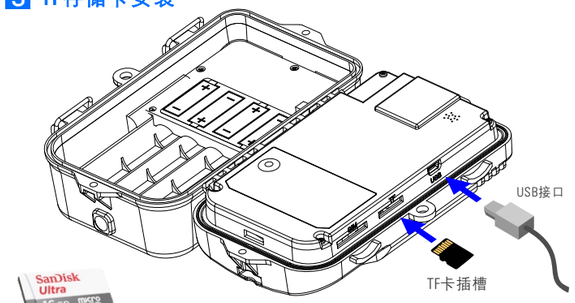

本相机只支持
4G–64G的TF卡。

按指定方向正确插入TF卡，安装前确保TF卡能在PC上正常读写。

CLASS 10

- ▶ 本产品推荐使用C10以上规格的TF卡。
- ▶ 使用C10以下的TF存储卡，可能导致图像马赛克、图像丢失或相机死机。

4 电池选择及安装

AA/1.2V 充电电池 | AA/1.5V 碱性电池 | AA/3.7V 锂电池

电池规格：14500/AA，4个为一组。

尽可能选择自放电较小的电池，以降低电量自然消耗。

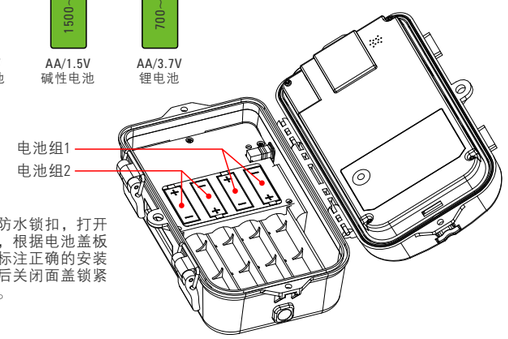

解开外壳防水锁扣，打开相机面盖，根据电池盖板上的极性标注正确的安装电池。然后关闭面盖锁紧防水锁扣。

- ▶ 多组安装时，严禁将旧电池与新电池混装使用，以免导致相机工作不正常或者电池漏液损坏相机电路。
- ▶ 请按电池极性正确安装电池，以免损坏相机。

5 外部供电接入

相机通常是采用电池供电。为兼容更多应用场景，同时也支持外部电源供电。

产品本身不提供电源适配器，请额外购买符合规格的电源适配器。(DC6V / 2A)

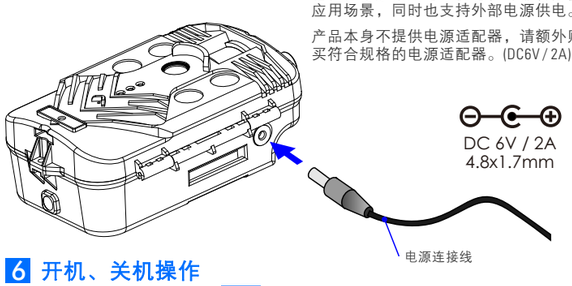

6 开机、关机操作

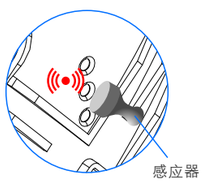

感应位置

开机

将感应器靠近感应位置持续3秒，听到“滴”声后移开。进入开机流程，红色指示灯先亮起，等待绿色指示灯亮起，WIFI准备已就绪，开机完成。

切换模式

在开机状态下，短时间(小于2秒)感应一次，相机会在测试模式和工作模式之间切换。切换至工作模式时，指示灯熄灭，然后蜂鸣器“滴”响4声，相机开始工作。切换至测试模式时，蜂鸣器“滴”响1声，红灯一直常亮，绿灯常亮或者闪烁。

关机

在开机状态下，在感应区持续感应3秒，听到“滴”声长鸣后相机开始关机，指示灯熄灭后，再次听到“滴”声长鸣后关机完成。

在APP中直接点击关机按钮也可以关闭相机。

- ▶ 长期闲置相机时，务必将电池取出，以免电池老化漏液而损坏相机。
- ▶ 当感应无效时，相机内设置有备用开机按钮。

7 APP下载、安装

对应手机系统扫描下面二维码，下载安装APP。

安卓(Android)　　苹果(IOS)

8 相机固件更新

将这sphost.brn固件升级文件拷贝到TF存储卡中，然后开启相机，相机检测到TF卡中有sphost.brn文件，便会自动进行升级操作。升级完成后，相机会自动关闭。

升级完成后，sphost.brn文件仍会保留在存储卡中。用户需要将相机连接到电脑，手动删除该文件；或者，更换另一张无升级文件的存储卡，相机才能正常工作。

- ▶ 升级过程中严禁断开电源，可能会导致相机损坏。

9 连接相机WIFI热点

当相机绿色指示灯亮起时，手机可以通过WIFI搜索到相机的WIFI热点。(ECS_XXX)
WIFI连接成功，绿色指示灯会不停地闪烁。
出厂默认密码：1234567890

- ▶ WIFI连接60秒无操作，系统将自动断开WIFI，并切换至工作模式。
- ▶ 如果相机断开WIFI连接，系统将自动切换至工作模式。

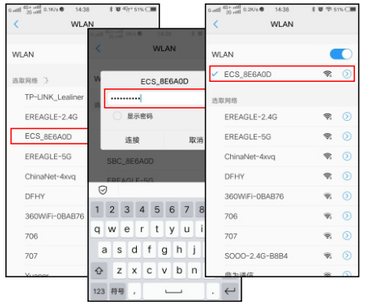

A TSCamera APP

主界面

测试预览界面

竖屏

横屏

全屏预览界面

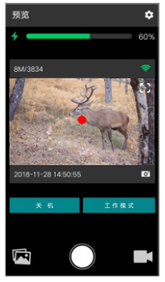

PIR 触发

测试拍摄

测试拍摄包含拍照和录像，可以点击右下方图标切换拍摄模式。

全屏预览

首先需要手机关闭竖屏锁定设置。
旋转手机成横屏，自动切换进入全屏预览界面。

PIR触发测试

当PIR被触发时，APP实时视频预览界面的中心靶标位置会有红色圆点闪烁。

参数设置

点击右上角图标进入参数设置界面。详细功能参见下图指引。

参数设置1

参数设置2

参数设置及版本

参数存储到手机

参数加载到相机

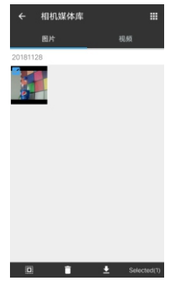

相机文件管理

快速参数设置

用户可以在参数设置界面将当前设置存储到手机中。

当接入另一台新相机时，用户可以直接载入之前存储的参数进行批量设置。以方便 快速安装。

相机文件管理

点击左下方图标进入相机媒体库。用户可以查看相机中已拍摄的图片及视频文件。按住图片不放弹出扩展菜单，支持全选、点选、下载、删除等操作。

B 提取相机文件

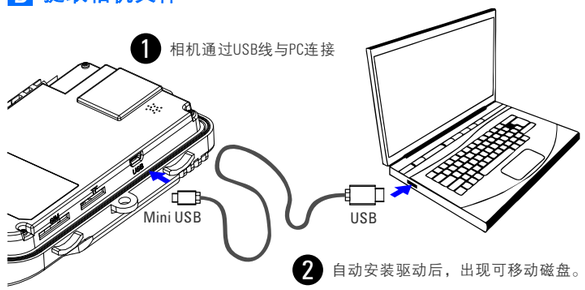

C 户外安装及位置选择

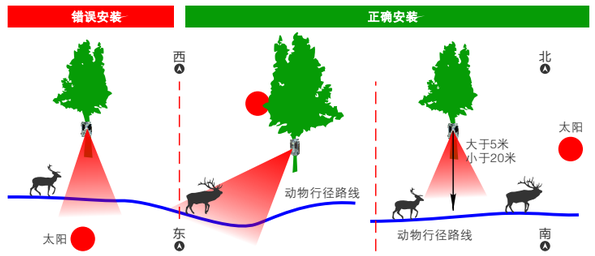

使用绑带将相机牢固地固定在较粗的树干上；并注意调整好感应拍摄的角度。固定时注意保留适当的高度，以拍摄对应的行动目标。

相机配置有相机标准英制螺孔，以方便安装标准固定支架。

可以通过安装加强螺钉来提升更高防水性能。

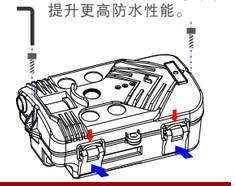

- ▶ 相机镜头部位要避免阳光的直射。
- ▶ 注意金属扣正确安装应挂在凸台以内再锁紧，以免导致机内渗水损坏相机。

E3H EREAGLE TECHNOLOGY 智能探测相机

WIFI普通版

机械尺寸

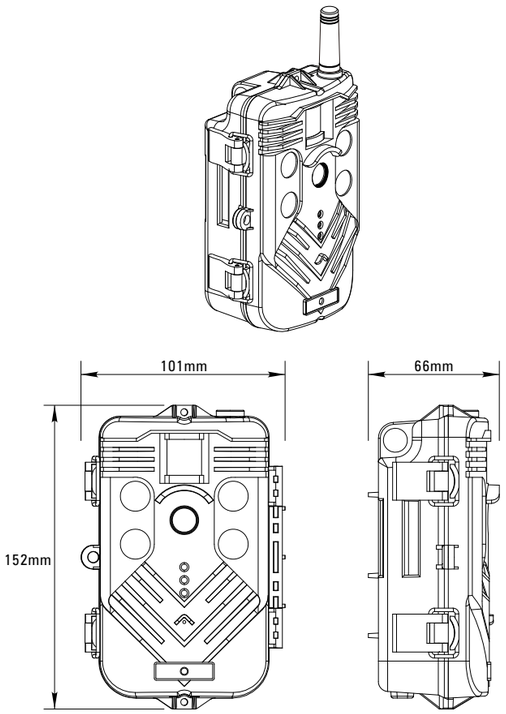

功能及特点

- ▶ 1/2.5" 500万像素高清近红外图像传感器，最低照度：0.001Lux。
- ▶ 6.0mm高清固定光圈镜头(H FOV:56°，V FOV:42°，F2.0)。
- ▶ H.264标准视频编码格式；1080P/60帧超高清视频录制；1080P60/1080P30/720P60可选；实时监听与视频同步。
- ▶ 多种拍照尺寸可选：20M/12M/8M/5M；支持5张连拍。
- ▶ PIR触发感应至拍摄最短时间可达：0.5秒。
- ▶ 80uA超低待机功耗，待机工作时间可达10～14个月。
- ▶ PIR热源感应设计，最远可达20米，感应角度50°，感应灵敏度更高、更准确。
- ▶ 支持拍照和录像双模式运行，拍照完成后，自动进行录像；更加方便现场行为观察。
- ▶ 支持夜间抓拍；940nm不可见红外光源照明，有效距离可达30米。
- ▶ 采用内置全密封式高清红外截至装置，白天色彩更加真实艳丽，切换更加稳定可靠。
- ▶ 4×AA /8×AA电池装载，兼容1.2V/1.5V多种规格电池。
- ▶ 精密结构处理，防护等级可达IP68(尘密/浸水)；迷彩外观设计，与自然环境融为一体。
- ▶ 支持防拆解锁链、保护锁保护，确保设备安全。
- ▶ 结构配合电路双重电池防反接保护，防止电池漏液损坏相机。
- ▶ 支持TF卡本机存储，最大支持64G。
- ▶ 支持无线WIFI热点直连模式，实时视频传输。
- ▶ 可支持遥控器控制。4位数字密码与遥控器配对，控制灵活，使用方便。（需选配遥控器版本）
- ▶ TSCAMERA 手机APP应用，支持视频预览、拍摄测试、PIR测试、安装靶标、参数设置、文件管理、TF卡提示、电量提示等。
- ▶ APP实时视频预览，安装调试直观且准确。
- ▶ 支持WIFI密码设置，确保数据安全。
- ▶ 支持设备名称、设备ID、安装GPS定位坐标及海拔高度设置。
- ▶ APP相机参数设置，更简单快捷；无需繁琐的本机操作。
- ▶ APP连接到相机时，自动同步校准相机时间。
- ▶ 断开WiFi自动进入工作模式，无需手动操作。
- ▶ 支持字符叠加功能，可以在照片上叠加设备名称、时间、温度、月相、电量等信息。
- ▶ 支持文件属性叠加功能，备注内容：名称、ID、日期与时间、温湿度、气压、电量、GPS坐标等；方便平台化管理分析。
- ▶ 支持定时拍照功能，可以每天设置在3个时间段和时间间隔，且可以选择每周重复。
- ▶ 测试模式120秒无操作自动切换至工作模式。
- ▶ 低电量自动关机保护。

技术规格

图片及音视频	
图像传感器:	500万像素 1/2.5" 近红外CMOS图像传感器
灵敏度:	0.001 Lux / F1.2 / 30IRE (LED 关闭)
有效像素:	2590×1944 / 5034.9K 4:3
图片大小:	20M /12M /8M /5M
图片连拍:	关闭 / 2-5 (张)
视频大小:	1920×1080 / 60 FPS 1920×1080 / 30 FPS 1280×720 / 60 FPS 1280×720 / 30 FPS
视频长度:	1~300s
麦克风:	48dB 高灵敏度音频采集
蜂鸣器:	2700HZ, 85dB
镜头:	6.0mm 高清固定光圈镜头 (H FOV:56°, V FOV:42°, F2.0)
触发至拍照时间:	< 0.5 Sec
拍照+录像:	先拍照,再录像
拍摄限制:	关闭，1~255

触发报警及外围设备	
PIR 模式:	开启 / 关闭
PIR 感应范围:	水平: 50°，2+5个区块，每个区10°
PIR 感应距离:	20米（25°C）
PIR 灵敏度:	通用场景 / 高原多风 / 平坦空旷 / 密林丛林
触发间隔:	00:00-59:59可选 （默认: 01:00）
外围设备联动:	不支持
外部报警:	可选配外部报警输入设备（机械开关、压力、震动等触发器） 联动报警输出设备（报警器、陷阱器、投食器、引诱播放器等）

环境监测信息	
温度、湿度:	选配：-40~85°C(±0.5°C) / 10~95%(±2%RH), 标配内置测温
大气压强:	选配：300~1100hPa (±0.06hPa)，海拔9000米~-500米
海拔高度:	选配：大气压+GPS，核定
定位系统:	标准配置：手机APP手动设置坐标（自动获取、输入或点选）；
环境光照度:	选配：1-65535lx(±1lx)
噪音污染:	暂不支持

WIFI通信	
工作频段:	2.4~2.484GHz ISM Band，高增益外置天线
标准规范:	IEEE 802.11b/g/n无线通信标准
发射功率:	-19dBm (Max)
接收机灵敏度:	11Mbps-86dBm@8%, 54Mbps -73dBm@10%, 130Mbps，-66dBm@10%
传输速度:	最大150Mbps
无线加密:	WEP / WPA / WPA2，数据传输专用加密
接入模式:	热点直连

无线控制传输	
遥控器	开启 / 关闭；关闭该项，遥控器将无法控制相机
工作频段:	433 MHZ, 内置天线
加密方式:	交互式动态效验加密
传输距离:	60米（空旷环境）
功能用途:	和外部设备进行通信（可选配遥控器，但会消耗更多电量。）

夜视参数	
光源:	透镜匀光处理，高亮IR LED，940nm；恒流驱动电流: 700mA。
夜视距离:	30米
日视模式:	白天/夜晚，自动切换
IR-CUT:	内置动红外切除，保证白天色彩真实和优秀的夜视效果

字符叠加及属性	
字符叠加:	开启 / 关闭。名称、ID、日期与时间、月相、温湿度、气压、电量
文件属性:	名称、ID、日期与时间、温湿度、气压、电量；方便平台管理分析

定时拍摄	
时间配置:	APP与相机建立连接后自动同步时间
日期格式:	年/月/日，月/日/年，日/月/年

定时拍摄	
定时开关:	开启 / 关闭
时段设置:	每天可以设置3个时间段和周重复
定时拍摄间隔:	0~24小时可随意设置

TSCAMERA APP	
系统要求:	IOS7.0或者Android4.4及以上版本
设备添加:	直连
视频实时预览:	该版本仅支持热点模式视频直连
在线数据管理:	视频、图片：支持直连查看、删除、下载
APP功能:	安装靶标、参数设置、一键参数加载、时间同步、拍摄测试、 电量提示、TF卡提示、PIR测试、全屏预览等
事件推送:	不支持
微信同步推送:	不支持
唤醒功能:	遥控器唤醒设置：关闭 / 开启 (选配)

数据存储	
本机存储介质:	TF卡存储，4G~64G (推荐使用Class 10以上)
本机自动覆盖:	开启(卡满后自动覆盖较早记录) / 关闭
服务器存储:	不支持
存储服务器地址:	不支持

安全设置	
硬件安全配置:	支持挂锁及钢绳防盗孔
系统安全:	支持WIFI密码设置
电池保护:	支持电池防反接保护
低电压报警保护:	低电量蜂鸣器提示(开机监测)，电池电量低于10%，自动保护。
无操作保护:	测试模式120秒无操作自动切换至工作模式 测试模式连接WIFI后，60秒无操作自动切换至工作模式

供电及功耗	
电池供电:	4A×AA /8A×AA碱性电池或充电电池(1.2V/1.5V/3.7V)
待机时间:	10~14 月(8×AA/1.5V)
外部供电:	DC 6V / 2.0A
待机功耗:	<80uA(0.00008A / 6V)
工作功耗:	200 mA(800mA LED亮起)

其他参数	
接 口:	Dc输入, TF卡、USB、开关
安装方式:	绑带和英制接口
工作温度及湿度:	-30°C~+70°C / 30% ~ 90%RH
储藏温度及湿度:	-40°C~+85°C / 0% ~ 90%RH
防水防尘等级:	IP68(尘密/浸水)
机械尺寸:	152 x101 x 66mm
机身重量:	266g
含包装重量:	485g
认证及证书:	CE / RoHS

▶ 本产品以上参数列表如有变更，恕不另行通知。

产品故障判断及检修

如果相机出现故障，请参阅以下故障解决指南操作，如本故障解决指南无法排除故障，请与当地经销商联系。

常见问题	自检及其解决方法
相机不开机	检查电池安装是否正确。 开机需要在感应区域持续感应3秒后开机。 尝试采用备用开关机按钮开机。
一直拍黑白相片	检查相机光敏传感器是否有异物遮挡。 检查使用环境的光线是否较暗。
PIR无触发	检查参数设置中，PIR模式是否设置为主PIR。
测试模式相机自动关机	检查电源供电是否正常，是否长时间没有操作按键。
图像模糊	检查镜头玻璃是否有水渍、手印等污垢，用无尘布擦拭干净。 拍摄时相机是否有较大抖动，可固定相机重新拍摄查看。 拍摄物体是否距离很近，相机最佳清晰范围在3~30米之间。 光线较暗，物体移动速度太快造成拖尾模糊。
TF存储卡不能存储	TF存储卡是否损坏，在PC上检查是否可以正常读写。
无法进入全屏预览界面	检查手机中竖屏锁定设置是否关闭。
APP提示无法连接相机	检查是否安装WIFI天线；或者未拧紧天线而导致接触不良。 检查手机WIFI网络是否正确连接到相机的WIFI热点。
录制视频有马赛克或画面混乱	检查TF存储卡是否C10以上的高速卡。 考虑卡速问题，建议将视频文件拷贝到PC上再播放。